Прожекторы светодиодные универсальные
Типа ПСУ
ТУ3461-003-21352306-2011

И Н С Т Р У К Ц И Я П О Э К С П Л У А Т А Ц И И

Настоящая инструкция по эксплуатации предназначена для ознакомления с конструкцией прожекторов светодиодных универсальных типа ПСУ (далее изделие, прожектор), правилами его эксплуатации и техническим обслуживанием.

Прожектор разработан ООО «Феникс-Д» на основании технического задания, согласованного с Департаментом жилищно-коммунального хозяйства Кировской области и выпускается в соответствии с ТУ-3477-003-21352306-2011.

1. НАЗНАЧЕНИЕ

Прожектор предназначен для освещения складских или придомовых территорий, дорожек, стоянок и.т.п. открытых территорий.

Размещение прожектора – тросовое, подвесное или настенное, с креплением к любым невоспламеняемым или нормально воспламеняемым поверхностям. Снаружи при непосредственном контакте с атмосферными факторами.

.

2. ТЕХНИЧЕСКИЕ ХАРАКТЕРИСТИКИ

2.1. Диапазон напряжения питания, В……..190-240
2.2. Сила света (не менее), ЛМ: ……...…...400
2.3. Потребляемая мощность (не более), …….....……..4
2.4. Климатическое исполнение по ГОСТ 15150-69 ……..У
2.5. Категория размещения по ГОСТ 15543.1-90……..…1
2.6. Диапазон рабочих температур,^{0}С…….…от -50 до +75
2.7. Высота над уровнем моря (не более),…...……1400
2.8. Группа условий эксплуатации по ГОСТ 17161-.....М25
2.9. Вес одного изделия, кг……..……..……0,5
2.10.Степень защиты корпуса……... IP -55
2.11.Рекомендуемое сечение подключаемого провода, мм кв. по меди(многожильный)……0,75-1
2.12. Габаритные размеры изделия, мм……...200 х 100 х 40
2.13. Габаритные размеры тары, мм……..580 х 180 х 260

3. КОМПЛЕКТ ПОСТАВКИ

Прожектор……..……..……1шт.
Инструкция по эксплуатации(на партию)……1шт.
Паспорт……..1шт.
Упаковка……1шт.

4. ТРЕБОВАНИЯ ПО ТЕХНИКЕ БЕЗОПАСНОСТИ

4.1. Все работы, связанные с монтажем, демонтажем, ремонтом и обслуживанием прожектора производятся только при отключенном питании.

4.2. Указания мер безопасности по эксплуатации прожектора даны в соответствующих инструкциях по эксплуатации электрооборудования вагона и ПУЭ.

4.3. Заземление корпуса обязательно

5 УСТРОЙСТВО ПРОЖЕКТОРА(См. схему 1.)

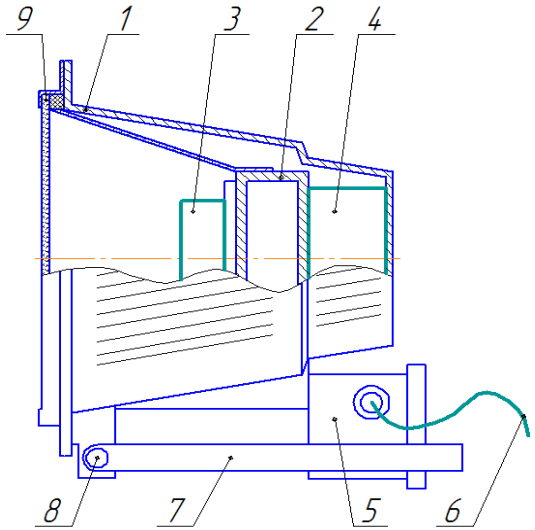

1.Корпус.
2.Платформа .
3.Светодиодные модули
4.Электронный драйвер.
5.Распределительная коробка с разъемом.
6.Провод питающий
7.Скоба монтажная.
8.Ось вращения скобы.

6. МОНТАЖ ПРОЖЕКТОРА (См. схему2.)

Возможное положение при монтаже

Недопустимое положение

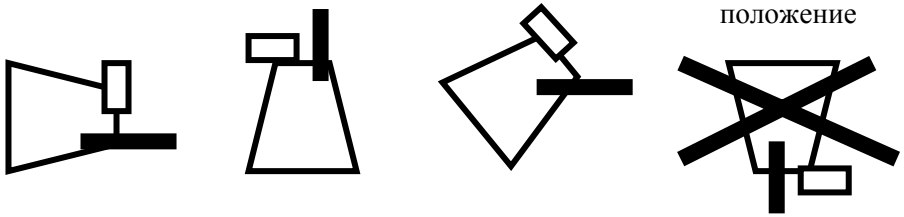

.

6.1.Расположите прожектор так, как указано на схеме2

6.2.Прикрепите прожектор к монтажной поверхности через отверстия в скобе монтажной(поз.7) с соблюдением п.4.3. **Сечение провода :0,75-1,5 мм.кв**.

6.3.Вскройте распределительную коробку(поз.5) с разъемом и присоедините питающие провода и провод заземления. Закройте коробку.

6.4.Отрегулируйте положение прожектора вращением корпуса на оси(поз.8). Затяните винты на оси.

5.СВИДЕТЕЛЬСТВО О ПРИЁМКЕ .

Прожекторы светодиодные универсальные Типа ПСУ1-04
ТУ3461-003-21352306-2011
№_____

_____

соответствует техническим требованиям и признаны годными к эксплуатации

.

_____/И.Б.Семенов/

место для штампа ОТК
ф.и.о. ответственного

6. ГАРАНТИИ ИЗГОТОВИТЕЛЯ

4.1.Гарантийный срок эксплуатации – 3 года со дня ввода в эксплуатацию, при условии соблюдения потребителем правил транспортировки, хранения, монтажа и эксплуатации.

4.2.Гарантийный срок хранения – 1 год.

4.3.Ремонт неисправных прожекторов в течении гарантийного срока эксплуатации производится изготовителем бесплатно. Почтовые расходы по пересылке оплачиваются им же.

Адрес Прожектора ПСУ 1-04
170040, г. Тверь, Ул.Борихино Поле,2 ООО «Феникс-Д».

Дата продажи_____
Подпись ответственного
лица_____(……..)
Печать торгующей организации

Прожекторы светодиодные универсальные Типа ПСУ

И Н С Т Р У К Ц И Я ПО Э К С П Л У А Т А Ц И И П А С П О Р Т